RETROEXCAVADORAS DE LA SERIE K

Profundidad de excavación de 4,34 m a 5,44 m
(14 ft 3 in a 17 ft 10 in)

JOHN DEERE

Escuchamos sus sugerencias.

Algunas empresas creen que tienen todas las respuestas. Nosotros preferimos llamar a los verdaderos especialistas: nuestros clientes. Después de todo, son los comentarios y las observaciones de operadores y propietarios como usted los que representan verdaderos desafíos y nos permiten desarrollar mejores retroexcavadoras. Además, contribuyen a mejorar la productividad y el tiempo de actividad, como lo refleja nuestra transmisión de cinco velocidades con cambios de marcha suaves y la opción automática. Sistema de calefacción, ventilación y aire acondicionado (HVAC) más eficiente. Módulo de interruptores sellado conveniente con arranque sin llave y sistema de seguridad para la máquina. Paquete de enfriamiento rediseñado y más fácil de limpiar. Cuando se trata de alcanzar lo que desea, nadie responde como John Deere.

Con WorkSight™ de John Deere, el sistema JDLink™ permite visualizar los datos de estado y utilización de la máquina en tiempo real, además de la información acerca de la ubicación. Fleet Care le sugiere el mantenimiento de modo proactivo para corregir los problemas de manera temprana, antes de que se conviertan en costoso tiempo de inactividad. Además, Service ADVISOR™ Remote permite que su concesionario lea los códigos de diagnóstico, registre los datos de desempeño y hasta actualice el software sin tener que trasladarse hasta el lugar de trabajo. Se trata del conjunto de tecnologías más integral y fácil de usar que existe para aumentar el tiempo de actividad, incrementar la productividad y disminuir los costos operativos. Y solo se lo ofrece John Deere.

No se deje engañar por el precio competitivo de la Serie 310K. Se ofrece totalmente equipada, con todos los accesorios. Cuenta con las mismas funciones que otras de nuestras retroexcavadoras y su precio es líder en los modelos de 4,26 m (14 ft).

Las Series 310SK, 315SK y 410K cuentan con numerosas opciones, funciones estándar y características que permiten aumentar la producción. Por ejemplo, la retroexcavadora con desplazamiento lateral 315SK se puede compensar hasta 542 mm (21 in) hacia la derecha o la izquierda a fin de ofrecer mayor adaptación y mejor maniobrabilidad.

Nuestra Serie 710K de primera línea consta de máquinas altamente productivas y algunos la describen como la combinación entre un cargador con tracción en las cuatro ruedas y una excavadora.

Especificaciones de la Serie K	310K	310SK	315SK	410K	710K
Potencia neta	60 a 65 kW (80 a 87 hp)	70 a 71 kW (93 a 95 hp)	70 kW (93 hp)	72 a 75 kW (97 a 101 hp)	94 kW (126 hp)
Peso operativo	6292 a 6347 kg (13 871 a 13 993 lb)	6599 a 6655 kg (14 549 a 14 671 lb)	7609 kg (16 775 lb)	7346 a 7402 kg (16 196 a 16 318 lb)	10 064 kg (22 187 lb)
Profundidad de excavación de la retroexcavadora	4,34 m (14 ft 3 in)	4,42 m (14 ft 6 in)	4,29 m (14 ft 1 in)	4,83 m (15 ft 10 in)	5,44 m (17 ft 10 in)
Fuerza de dislocación del cargador	41,6 kN (9350 lb)	49,2 kN (11 051 lb)	49,6 kN (11 160 lb)	45,8 kN (10 300 lb)	69,1 kN (15 540 lb)
Capacidad de elevación del cargador	2994 kg (6600 lb)	3335 kg (7353 lb)	3365 kg (7419 lb)	3266 kg (7200 lb)	4208 kg (9277 lb)

310K

Motor	**310K**			
Fabricante y modelo	John Deere PowerTech™ E 4045HT054 turboalimentado		John Deere PowerTech E 4045TT096 turboalimentado	
Normas de Emisiones fuera de la Carretera	Tier 3 de la EPA y Stage IIIA de la UE		Tier 2 de la EPA y Stage II de la UE	
Desplazamiento	4,5 l (276 in³)		4,5 l (276 in³)	
Potencia Neta Máxima (ISO 9249)	65 kW (87 hp) a 2000 r. p. m.		60 kW (80 hp) a 2000 r. p. m.	
Par Neto Máximo (ISO 9249)	374 Nm (275 lb-ft) a 1300 r. p. m.		343 Nm (253 lb-ft) a 1200 r. p. m.	
Reserva Neta de Par	43 %		35 %	
Lubricación	Sistema de presión con enfriador y filtro enroscables		Sistema de presión con enfriador y filtro enroscables	
Filtro de Aire	Filtro dual de aire seco con elemento de seguridad y válvula de evacuación		Filtro dual de aire seco con elemento de seguridad y válvula de evacuación	
Enfriamiento				
Tipo de Ventilador	Tipo de succión			
Clasificación del Refrigerante del Motor	–40 °C (–40 °F)			
Enfriador de Aceite del Motor	Intercambiador aceite/agua			
Tren de potencia				
Transmisión	Transmisión total PowerShift™ de 4 velocidades, con engranajes de corte helicoidal, inversor hidráulico estándar y palanca del cargador para el corte eléctrico del embrague			
Convertidor de Par	Etapa única y fase doble con un índice de parada en equilibrio de 2,63 a 1, 280 mm (11 in)			
	Tier 3 de la EPA y Stage IIIA de la UE		*Tier 2 de la EPA y Stage II de la UE*	
Velocidades Máximas de Desplazamiento con Motor Estándar, Medidas con Neumáticos Traseros 19.5L-24	*Avance*	*Reversa*	*Avance*	*Reversa*
Marcha 1	5,6 km/h (3,5 mph)	7,0 km/h (4,4 mph)	5,5 km/h (3,4 mph)	6,9 km/h (4,3 mph)
Marcha 2	10,2 km/h (6,3 mph)	12,8 km/h (8 mph)	10,1 km/h (6,3 mph)	12,7 km/h (8 mph)
Marcha 3	20,8 km/h (12,9 mph)	—	20,7 km/h (12,8 mph)	—
Marcha 4	33,4 km/h (20,7 mph)	—	32,8 km/h (20,4 mph)	—
Ejes				
Oscilación del Eje, de Extremo a Extremo, Eje Delantero	22º			
Potencias del Eje	*Delantero sin accionamiento*	*Tracción Delantera Mecánica (MFWD)*	*Trasero*	
Estático	18 000 kg (39 683 lb)	12 000 kg (26 455 lb)	13 000 kg (28 660 lb)	
Dinámico	7200 kg (15 873 lb)	6000 kg (13 228 lb)	7000 kg (15 432 lb)	
Final	32 950 kg (72 642 lb)	28 200 kg (62 170 lb)	30 600 kg (67 461 lb)	
Diferenciales				
Eje de MFWD	Estándar abierto; control de tracción automático opcional con deslizamiento limitado			
Eje Trasero	Bloqueo 100 % hidráulico, eléctrico y accionado con el pie			
Dirección (ISO 5010)	Dirección de potencia hidrostática y dirección de emergencia			
Eje	*Delantero sin accionamiento*	*MFWD*		
Radio de Giro en los Bordes de las Aceras				
Con Frenos	3,44 m (11 ft 4 in)	3,58 m (11 ft 9 in)		
Sin Frenos	3,94 m (12 ft 11 in)	4,08 m (13 ft 5 in)		
Círculo de Giro del Cucharón				
Con Frenos	9,89 m (32 ft 5 in)	10,11 m (33 ft 2 in)		
Sin Frenos	10,76 m (35 ft 4 in)	11,05 m (36 ft 3 in)		
Giros del Volante (de extremo a extremo)	3,2	2,7		
Mando Final, Tracción Delantera Mecánica y Eje Trasero	Los mandos finales planetarios exteriores para trabajo pesado distribuyen las cargas de choque en tres engranajes			
Frenos (ISO 3450)				
De Servicio	Asistidos, de disco húmedo hidráulico, montados interiores, autoajustables y autoigualables			
De Estacionamiento	Frenos independientes del servicio, de varios discos, húmedos, desconectados de forma hidráulica y accionados por resorte, con control de interruptor eléctrico			
Sistema hidráulico				
Bomba Principal	Centro abierto, un solo engranaje			
Caudal de la Bomba a 2200 r. p. m.				
Retroexcavadora	106 l/m (28 gpm)			
Cargador	106 l/m (28 gpm)			
Presión de Alivio del Sistema				
Retroexcavadora	24 993 kPa (3625 psi)			
Cargador	22 063 kPa (3200 psi)			

Sistema hidráulico ***(continuación)***	**310K**		
Controles			
Retroexcavadora	Estándar manual de dos palancas; controles auxiliares con patrón de selección y funciones auxiliares opcionales eléctricas o manuales		
Cargador	Control de una sola palanca con interruptor estándar de corte eléctrico del embrague; función auxiliar manual opcional (con la segunda palanca)		
Cilindros			
Tipo	Varillas pulidas, cromadas y termotratadas; pasadores de pivote de acero templado (bujes reemplazables)		
	Diámetro interior	*Diámetro de la Varilla*	*Carrera*
Pluma del Cargador (2)	80 mm (3,15 in)	50 mm (1,97 in)	790 mm (31,10 in)
Cargador con Cucharón (1)	90 mm (3,54 in)	50 mm (1,97 in)	744 mm (29,29 in)
Pluma de la Retroexcavadora (1)	110 mm (4,33 in)	56 mm (2,20 in)	821 mm (32,32 in)
Avance de la Retroexcavadora (1)	110 mm (4,33 in)	63 mm (2,48 in)	553 mm (21,77 in)
Cucharón Retroexcavador (1)	80 mm (3,15 in)	50 mm (1,97 in)	892 mm (35,12 in)
Rotación de la Retroexcavadora (2)	80 mm (3,15 in)	45 mm (1,77 in)	310 mm (12,20 in)
Brazo de Cucharón Telescópico de la Retroexcavadora (1)	63 mm (2,48 in)	32 mm (1,26 in)	1062 mm (41,81 in)
Estabilizador de la Retroexcavadora (2)	80 mm (3,15 in)	50 mm (1,97 in)	500 mm (19,69 in)
Eje sin Accionamiento (1)	70 mm (2,76 in)	42 mm (1,65 in)	213 mm (8,39 in)
MFWD (1)	67 mm (2,64 in)	42 mm (1,65 in)	210 mm (8,27 in)
Sistema Eléctrico			
Tensión	12 V		
Potencia del Alternador	90 A		
Luces	10 halógenas: 4 delanteras, 4 traseras y 2 laterales (intensidad lumínica de 32 500 cada una); luces de giro e intermitentes: 2 delanteras y 2 traseras; luces traseras y de detención; y 2 reflectores traseros		
Estación del Operador			
Tipo (SAE J1040)	Techo moldeado, aislación montada, ROPS y FOPS, acceso izquierdo y derecho		
Neumáticos y Ruedas			
	Delanteros	*Traseros*	
Eje Delantero sin Accionamiento	11L-16 F-3 (12)	19.5L-24 R-4 (10)	
	11L-16 F-3 (12)	16.9-28 R-4 (10)	
MFWD	12-16.5 NHS (8)	19.5L-24 R-4 (10)	
	305/70D16.5 NHS (10)	19.5L-24 R-4 (10)	
	12.5/80-18 I-3 (12)	19.5L-24 R-4 (10)	
	12.5/80-18 I-3 (12)	21L-24 R-4 (12)	
Facilidad de servicio			
Filtro de Aceite Hidráulico, Elemento Reemplazable de Protección Enroscable	Filtración de 6 micrones; 1000 horas de servicio o rotura inicial		
Capacidades de Recarga			
Sistema de Enfriamiento	32,9 l (34,8 cuartos de galón)		
Eje Trasero	18 l (19 cuartos de galón)		
Aceite del Motor (incluye el filtro enroscable vertical)	13 l (13,7 cuartos de galón)		
Transmisión y Convertidor de Par	15,1 l (16 cuartos de galón)		
Tanque de Combustible (con llenado desde el nivel del suelo)	155,2 l (41 galones)		
Sistema Hidráulico	89,3 l (23,6 galones)		
Depósito Hidráulico	37,1 l (9,8 galones)		
Caja de MFWD			
Eje	6,5 l (6,9 cuartos de galón)		
Planetario (cada uno)	0,9 l (1 cuarto de galón)		
Pesos operativos			
	Tier 3 de la EPA y Stage IIIA de la UE	*Tier 2 de la EPA y Stage II de la UE*	
Con Tanque de Combustible Lleno, Operador de 79 kg (175 lb) y Equipo Estándar	6347 kg (13 993 lb)	6292 kg (13 871 lb)	
Tradicional con Cabina, MFWD, Brazo de Cucharón Telescópico y 454 kg (1000 lb) de Contrapeso	7385 kg (16 281 lb)	7337 kg (16 176 lb)	
Ajustes de los Pesos Operativos con Componentes Opcionales			
Cabina	263 kg (580 lb)	263 kg (580 lb)	
MFWD con Neumáticos	168 kg (370 lb)	168 kg (370 lb)	
Brazo de Cucharón Telescópico	200 kg (440 lb)	200 kg (440 lb)	
Acoplador del Cargador Frontal	286 kg (630 lb)	286 kg (630 lb)	
Acoplador del Cucharón Retroexcavador	59 kg (130 lb)	59 kg (130 lb)	

Dimensiones Totales	310K
A Despejo sobre el Suelo (Mínimo)	305 mm (12 in)
B Largo Total, Transporte	7,09 m (23 ft 3 in)
C Ancho Sobre los Neumáticos	2,18 m (7 ft 2 in)
D Altura hasta la Parte Superior de la Cabina y ROPS	2,74 m (9 ft)
E Longitud de Eje a Eje	
Eje Delantero sin Accionamiento	2,11 m (6 ft 11 in)
Eje de MFWD	2,14 m (7 ft)

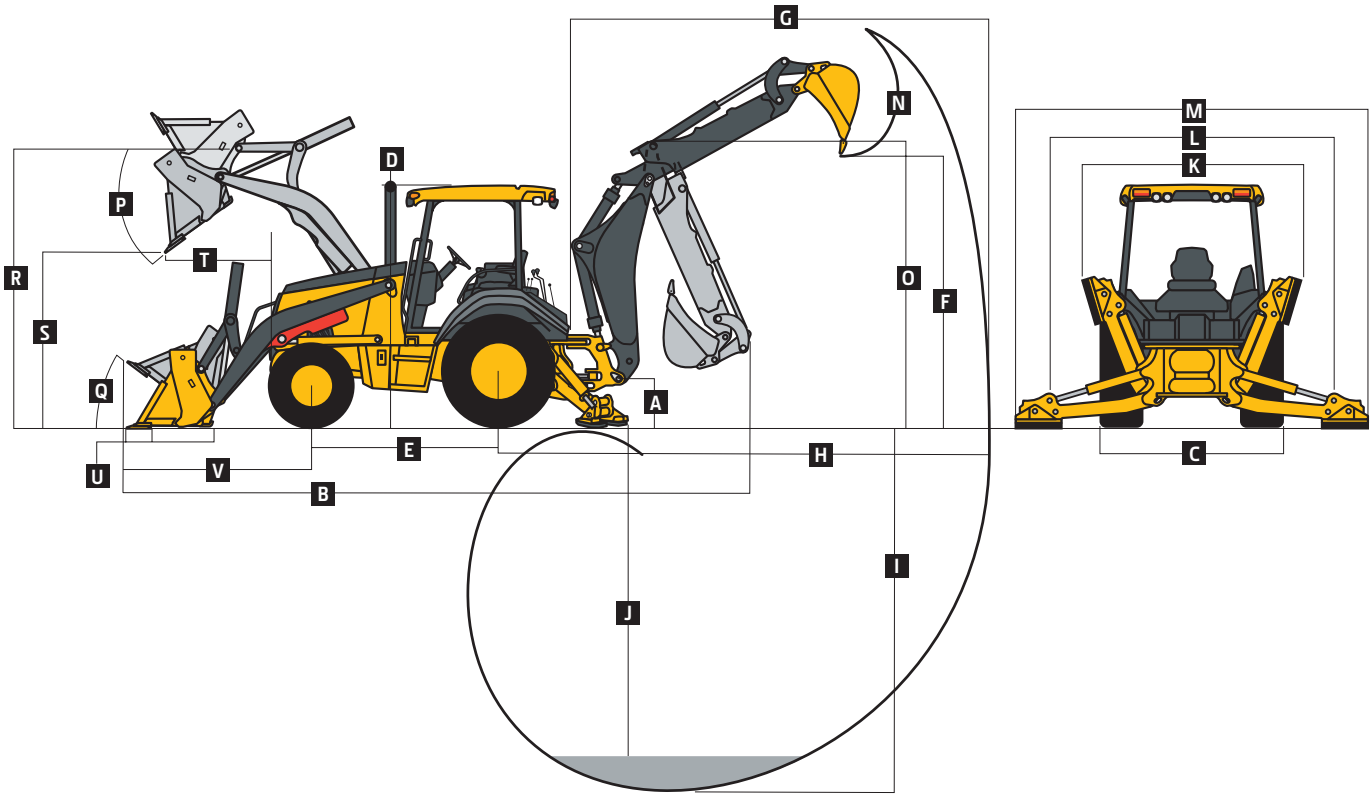

Desempeño y Dimensiones de la Retroexcavadora	310K		
Las especificaciones de la retroexcavadora son con un cucharón de 610 mm x 0,18 m³ (24 in x 6,5 ft³)			
Rango del Cucharón	305 mm a 762 mm (12 in a 30 in)		
Fuerza de Excavación			
Cilindro del Cucharón	49,4 kN (11 106 lb)		
Cilindro de Avance	31,2 kN (7006 lb)		
Arco de Rotación	180º		
Control del Operador	2 palancas		
Ángulo de Nivelación	14º		
Ángulo Estabilizador Hacia Atrás	18º		
		Con Brazo de Cucharón Telescópico Opcional	
	Con Retroexcavadora Estándar	*Retraído*	*Extendido*
F Altura de Carga, Posición de Carga del Camión	3,33 m (10 ft 11 in)	3,38 m (11 ft 1 in)	4,24 m (13 ft 11 in)
G Alcance desde el Centro del Pivote de Rotación	5,44 m (17 ft 10 in)	5,51 m (18 ft 1 in)	6,53 m (21 ft 5 in)
H Alcance desde el Centro del Eje Trasero	6,50 m (21 ft 4 in)	6,58 m (21 ft 7 in)	7,59 m (24 ft 11 in)
I Profundidad de Excavación (según los valores máximos especificados por la SAE)	4,34 m (14 ft 3 in)	4,39 m (14 ft 5 in)	5,46 m (17 ft 11 in)
J Profundidad de Excavación (SAE)			
610 mm (2 ft) En Zanjas Planas	4,32 m (14 ft 2 in)	4,37 m (14 ft 4 in)	5,44 m (17 ft 10 in)
2440 mm (8 ft) En Zanjas Planas	3,96 m (13 ft)	4,06 m (13 ft 4 in)	5,18 m (17 ft)
K Ancho del Estabilizador, Transporte	2,18 m (7 ft 2 in)	2,18 m (7 ft 2 in)	2,18 m (7 ft 2 in)
L Extensión de Estabilizador en Funcionamiento	3,10 m (10 ft 2 in)	3,10 m (10 ft 2 in)	3,10 m (10 ft 2 in)
M Ancho Total del Estabilizador en Funcionamiento	3,53 m (11 ft 7 in)	3,53 m (11 ft 7 in)	3,53 m (11 ft 7 in)
N Rotación del Cucharón	190º	190º	190º
O Altura de Transporte	3,43 m (11 ft 3 in)	3,40 m (11 ft 2 in)	3,40 m (11 ft 2 in)

Desempeño y Dimensiones del Cargador	310K			
P Ángulo Máximo de Descarga del Cucharón	45º			
Q Ángulo de Llenado a Nivel del Suelo	40º			
	Trabajo pesado	*Trabajo pesado*	*Borde Largo para Trabajo Pesado*	*De Usos Múltiples*
Capacidad del Cucharón	0,77 m³ (1 yd³)	0,86 m³ (1,12 yd³)	0,96 m³ (1,25 yd³)	0,96 m³ (1,25 yd³)
Ancho	2184 mm (86 in)	2184 mm (86 in)	2184 mm (86 in)	2184 mm (86 in)
Peso	363 kg (800 lb)	390 kg (860 lb)	405 kg (892 lb)	794 kg (1750 lb)
Fuerza de Dislocación	41,6 kN (9350 lb)	42,3 kN (9500 lb)	39,9 kN (8975 lb)	36,4 kN (8175 lb)
Capacidad de Elevación, Altura Completa	2994 kg (6600 lb)	3073 kg (6775 lb)	2846 kg (6275 lb)	2280 kg (5028 lb)
R Altura Máxima hasta el Pasador de la Bisagra del Cucharón	3,38 m (11 ft 1 in)	3,38 m (11 ft 1 in)	3,38 m (11 ft 1 in)	3,38 m (11 ft 1 in)
S Despejo de la Descarga, Cucharón a 45º	2,69 m (8 ft 10 in)	2,69 m (8 ft 10 in)	2,48 m (8 ft 2 in)	2,59 m (8 ft 6 in)
T Alcance a Altura Completa, Cucharón a 45º	785 mm (30,9 in)	767 mm (30,2 in)	809 mm (31,9 in)	818 mm (32,2 in)
U Profundidad de Excavación Debajo del Suelo, Nivel del Cucharón	160 mm (6,3 in)	175 mm (6,9 in)	147 mm (5,8 in)	197 mm (7,8 in)
V Longitud desde la Línea Central del Eje Frontal hasta la Cuchilla del Cucharón	2,03 m (6 ft 8 in)	2,03 m (6 ft 8 in)	2,18 m (7 ft 2 in)	2,20 m (7 ft 3 in)
Capacidad de Elevación con Horquillas o Acoplador Rápido				
Capacidad Hidráulica	*Dientes de 1219 mm (48 in)*	*Dientes de 1524 mm (60 in)*		
A[I] Altura Máxima	1746 kg (3850 lb)	1556 kg (3430 lb)		
B[I] Alcance Máximo	2688 kg (5925 lb)	2467 kg (5438 lb)		
C[I] A Nivel del Suelo	3493 kg (7700 lb)	3269 kg (7207 lb)		
D[I] Debajo del Nivel del Suelo	262 mm (10,3 in)	262 mm (10,3 in)		

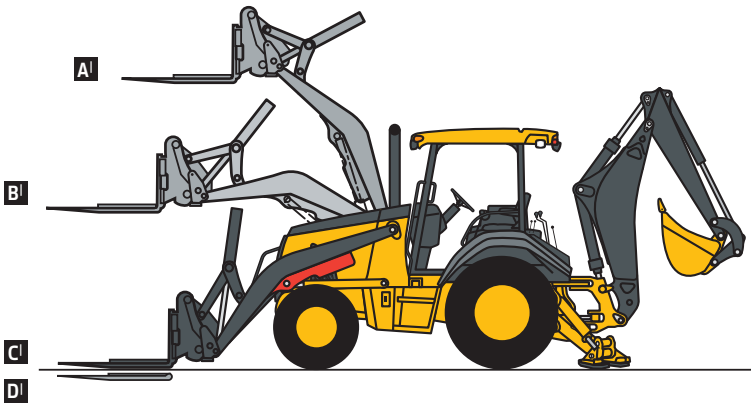

Las capacidades de elevación se calculan según valores finales y se expresan en kg (lb), según la norma SAE J31. Las cifras detalladas representan el 87 % de la fuerza máxima de elevación disponible. El vehículo básico incluye el contrapeso.

Retroexcavadora 310K con Brazo de Cucharón Estándar

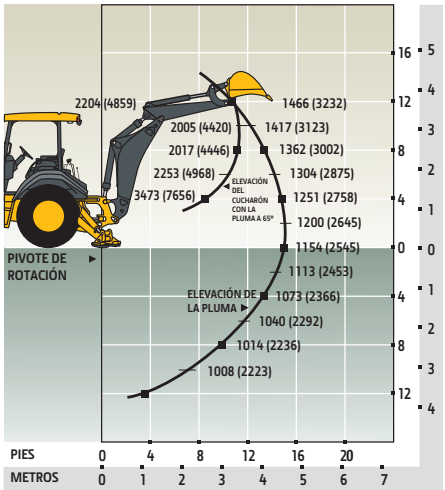

Retroexcavadora 310K con Brazo de Cucharón Telescópico de 1,07 m (3 ft 6 in) Retraído

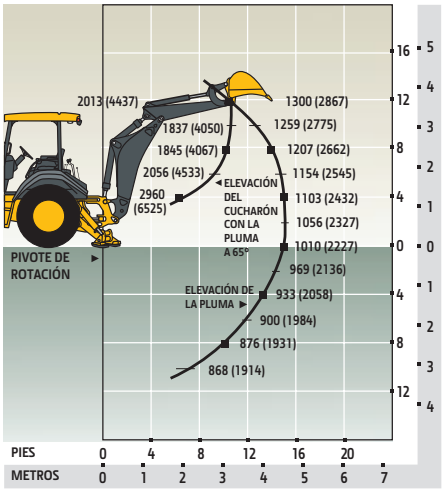

Retroexcavadora 310K con Brazo de Cucharón Telescópico de 1,07 m (3 ft 6 in) Extendido

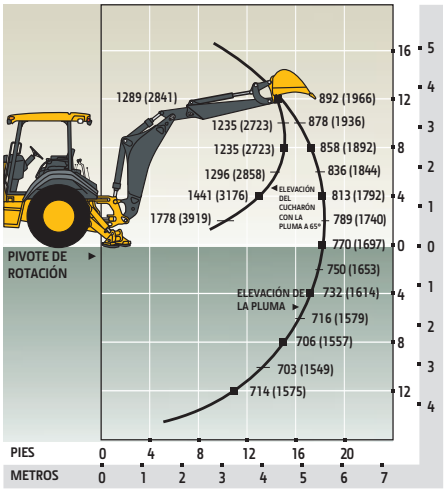

Equipo adicional: 310K

Referencia: ● Estándar ▲ Opcional o especial Comuníquese con su concesionario de John Deere para obtener más información.

310K	Motor
●	Cumple con las normas de emisiones Tier 3 de la EPA y Stage IIIA de la UE
▲	Cumple con las normas de emisiones Tier 2 de la EPA y Stage II de la UE
●	Modelo 4045HT054 de John Deere: 4,5 l), potencia máxima neta de 65 kW (87 hp), turboalimentado, aislación montada
▲	Modelo 4045TT096 de John Deere: 4,5 l), potencia máxima neta de 60 kW (80 hp), turboalimentado, aislación montada
●	Filtro de aceite de motor enroscable vertical
●	Filtro de combustible enroscable vertical con separador de agua
●	Enfriador de aceite de motor con intercambiador aceite/agua
●	Clasificación del refrigerante del motor –40 ºC (–40 ºF)
●	Tanque de recuperación de refrigerante con indicador de bajo nivel
●	Sistema de enfriamiento plegable con bisagras
●	Correa serpentina con tensor de correa automático
●	Ventilador enfriador de succión
●	Filtro de aire seco doble
●	Silenciador debajo del capó con tubo de escape con extremo curvo
●	Bomba elevadora de combustible electrónica (solo Tier 3)
▲	Bomba elevadora de combustible mecánica (solo Tier 2)
●	Conjunto para clima frío
	Tren de potencia
●	Transmisión PowerShift™: Convertidor de par con palanca de control de la transmisión (TCL) con acelerador de manija giratoria e interbloqueo del interruptor de seguridad neutro (desde la primera hasta la cuarta marcha)
●	Enfriador de aceite de la transmisión
●	Filtro de transmisión enroscable vertical
▲	Puerto remoto para muestreo de aceite de la transmisión
●	Traba del diferencial, accionado por pie eléctrico, encendido y apagado de protección
●	Mandos planetarios finales
●	Frenos de servicio hidráulicos asistidos (que cumplen con la norma ISO 3450): Internos, con varios discos húmedos, autoajustables y autoigualables
●	Freno de emergencia o estacionamiento con control de interruptor eléctrico (que cumple con la norma ISO 3450): Frenos independientes de servicio o de varios discos húmedos que se accionan por resorte y se desconectan de forma hidráulica
●	Dirección de potencia hidrostática con modo manual de emergencia
▲	Eje delantero sin accionamiento
●	MFWD con diferencial abierto: Control de encendido y apagado eléctrico, eje sellado
▲	MFWD con diferencial de deslizamiento limitado y control de tracción:Control de encendido y apagado eléctrico, eje sellado
●	Frenado automático de la MFWD (solo en sobremarcha de la cuarta marcha)
▲	Separadores de las ruedas traseras para utilizar con cadenas
▲	Protector del eje impulsor de la MFWD
	Retroexcavadora
●	Brazo de cucharón estándar, profundidad de excavación de 4,34 m (14 ft 3 in)
▲	Brazo de cucharón telescópico, extensión de 1,07 m (3 ft 6 in)
●	Controles mecánicos de la retroexcavadora de dos palancas que cumplen con las normas ISO (Deere)
▲	Controles auxiliares de dos palancas con función de selección de patrón
●	Palanca de freno de transporte de la retroexcavadora
●	Pasador de bloqueo giratorio almacenado en la estación del operador
●	Estabilizadores con válvulas bidireccionales antidesplazamiento
●	Estabilizadores de pivote con almohadillas reversibles
●	Sin cucharón; con pasadores de cucharón
▲	Cucharón retroexcavador para trabajo estándar con lazos de elevación
▲	Cucharón retroexcavador para trabajo pesado con lazos de elevación
▲	Acopladores de retroexcavadora para los cucharones de John Deere, Case y Cat

310K	Retroexcavadora *(continuación)*
▲	Válvula auxiliar de retroexcavadora para osciladores, mariposas, etc. con tubería auxiliar
▲	Válvula auxiliar de la retroexcavadora para los martillos y los compactadores con tubería auxiliar
	Cargador†
●	Cargador con cucharón antiderrames (llenado)
●	Función de retorno a la excavación
●	Control de una sola palanca con desconexión eléctrica del embrague
●	Indicador del nivel del cucharón
●	Traba de servicio para la pluma del cargador
▲	Sistema hidráulico auxiliar del cargador con control de dos palancas
▲	Acoplador hidráulico para cucharones, horquillas, etc.
●	Sin cucharón; con pasadores de cucharón
●	Brazos del cargador de alta visibilidad
	Sistema Hidráulico
●	Bomba de un solo engranaje de 106 l/m (28 gpm), sistema de centro abierto
●	Modo de economía (solo Tier 3)
●	Depósito hidráulico dedicado
●	Conectores de sello de cara del aro tórico
●	Filtro enroscable vertical de 6 micrones
	Sistema eléctrico
●	Sistema de 12 V
●	Alternador de 90 A
●	Una sola batería con capacidad de reserva de 190 min y 950 CCA
▲	Baterías dobles con capacidad de reserva de 380 min y 1900 CCA
●	Cubierta para el terminal positivo de la batería
●	Circuitos de fusibles múltiples de una pieza
●	Cubierta de seguridad de arranque de derivación
▲	Interruptor maestro de desconexión
	Luces
●	Luces halógenas (10), intensidad lumínica de 32 500 cada una (4 delanterasde manejo y trabajo, 4 traseras de trabajo y 2 laterales)
●	Luces de giro intermitentes (2 delanteras y 2 traseras)
●	Luces traseras y de detención (2)
●	Reflectores traseros (2)
	Estación del Operador
●	Techo moldeado ROPS y FOPS (Nivel 2) con diseño modular (que cumple con las normas ISO 3449, ISO 3471 y SAE J1040): Aislación montada
●	Acceso izquierdo y derecho
●	Escalones resistentes a deslizamientos y agarraderas ubicadas de modo ergonómico (según la norma SAE J185)
●	Alfombras para pisos moldeadas (con controles auxiliares solamente)
▲	Tapizado (cabina solamente)
●	Gancho para abrigos
●	Salidas de alimentación de 12 V (2)
●	Soporte para vasos integrado
●	Compartimiento incorporado para guardar el Manual del Operador
●	Espacio para almacenamiento con traba situado a la derecha
▲	Espacio de almacenamiento situado a la izquierda, con traba y soportes para vasos
●	Espejo retrovisor interior
▲	Espejo interior para visión frontal
▲	Espejos retrovisores exteriores
●	Acelerador manual giratorio
●	Acelerador de pie suspendido
●	Bocina
●	Cinturón de seguridad retráctil de 76 mm (3 in)

310K	Estación del Operador *(continuación)*
●	Llave de contacto con cierre eléctrico de combustible
▲	Seguridad de la máquina
●	Medidor de temperatura del refrigerante del motor
●	Medidor de combustible
●	Pantalla digital de las horas del motor, las r. p. m. del motor y la tensión del sistema
●	Sistema del monitor con advertencias visuales y sonoras: Restricción del aire del motor, baja tensión del alternador, presiónde aceite del motor, restricción de filtro hidráulico, encendido o apagado del freno de estacionamiento, temperatura de postratamiento, temperatura del aceite de la transmisión, combustible, horómetro, informaciónde diagnóstico de la máquina mediante cuatro botones, interfaz del operador en monitor de cristal líquido (LCD)
●	**Techo:** Asiento giratorio de vinilo de lujo con suspensión mecánica, ajuste de respaldo y apoyabrazos (totalmente ajustables)
▲	**Cabina Quarter:** Asiento giratorio de vinilo de lujo con suspensión mecánica, ajuste de respaldo y apoyabrazos (totalmente ajustables), parabrisas delantero y limpiaparabrisas (1 delantero)
▲	**Cabina con Dos Puertas y Climatización:** Asiento giratorio de tela de lujo con suspensión mecánica, ajuste de respaldo, climatización (salida de 7,6 kW [26 000 Btu/h) y refrigerante R134a sin CFC) y limpiaparabrisas (1 trasero y 1 delantero)
▲	**Cabina con Dos Puertas:** Asiento giratorio de tela de lujo con suspensión mecánica, ajuste de respaldo, volante con inclinación e infinitas posiciones, radio de frecuencia atmosférica, AM y FM, visera, tapizado, luz interior, puertas a la izquierda y a la derecha de la cabina, vidrio de seguridad polarizado, limpiaparabrisas (1 trasero y 1 delantero), lavaparabrisas delantero, toma de aire exterior, calefacción, desempañador, presurizador (calefacción de 11,7 kW [40 000 Btu/h])
▲	**Cabina de Último Modelo:** Asiento giratorio de tela de lujo con suspensión mecánica, ajuste de respaldo, volante con inclinación con infinitas posiciones, radio de frecuencia atmosférica, AM y FM con reproductor de CD, visera, tapizado, luz interior, puertas a la izquierda y la derecha de la cabina, vidrio de seguridad polarizado, limpiaparabrisas (1 trasero y 1 delantero), lavaparabrisas delantero, toma de aire exterior, calefacción, desempañador y presurizador (calefacción de 11,7 kW [40 000 Btu/h]), climatización (salida de 7,6 kW [26 000 Btu/h] y refrigerante R134a sin CFC)
	Datos generales del vehículo
●	Bastidor principal de construcción unificada de una sola pieza
●	Puntos de amarre del vehículo (2 delanteros y 2 traseros)
▲	Puertos remotos para muestreo de fluido (solo Tier 3)
●	Banco de engrase remoto para el eje delantero
●	Cubierta delantera
▲	Parachoques delantero para trabajo pesado
▲	Contrapeso delantero de 204 kg (450 lb)
▲	Contrapeso delantero de 340 kg (750 lb)
▲	Contrapeso delantero de 454 kg (1000 lb)
▲	Contrapeso delantero de 567 kg (1250 lb)
▲	Topes de goma de la parrilla
●	Tanque de combustible de 155,2 l (41 galones), llenado desde el nivel del suelo
●	Capó con dos posiciones de fácil inclinación
●	Bastidor extendido de la parrilla
●	Caja de herramientas desmontable con portacandado
●	Protección contra vandalismo para bloquear el monitor, el capó del motor, la caja de herramientas, el depósito hidráulico y el tanque de combustible
●	Alarma de advertencia en reversa
●	Guardabarros trasero de cobertura completa y resistente a las abolladuras
▲	Placa de protección de la pluma
●	Sistema de comunicación inalámbrico JDLink™ Ultimate (solo disponible en algunos países; comuníquese con su concesionario para obtener más detalles)

†Comuníquese con su concesionario para conocer la variedad de horquillas y cucharones de acoplamiento y usos múltiples para trabajo pesado.

La potencia neta del motor es con el equipo estándar, que incluye el filtro de aire, el sistema de escape, el alternador y el ventilador enfriador en condiciones de prueba especificadas en las normas ISO 9249. No es necesario disminuir la potencia hasta 1500 m (5000 ft) de altitud en la unidad 310K. Tampoco es necesario disminuir la potencia hasta 3050 m (10 000 ft) en la unidad 310K que cuenta con el turboalimentador opcional de compensación de altura. Las especificaciones y el diseño están sujetos a modificaciones sin previo aviso. En los casos que corresponda, las especificaciones cumplen con las normas ISO. Excepto cuando se indica lo contrario, estas especificaciones se basan en una unidad con neumáticos traseros sin cámara R4 de tamaño 19.5L-24 y regimen de capa 10, y neumáticos delanteros sin cámara F3 de tamaño 11L-16 y regimen de capa de 12, cargador con cucharón de 0,77 m³ (1 yd³) y cucharón retroexcavador de 610 mm x 0,18 m³ (24 in x 6,5 ft³).